Einlaufbauwerk

Schnitt A - B

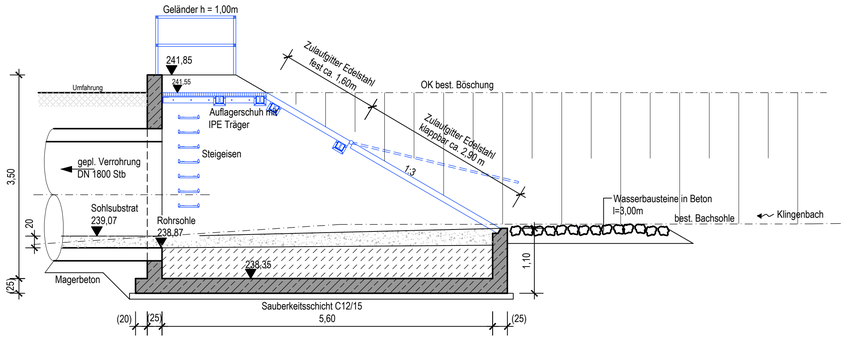

Schnitt C - D

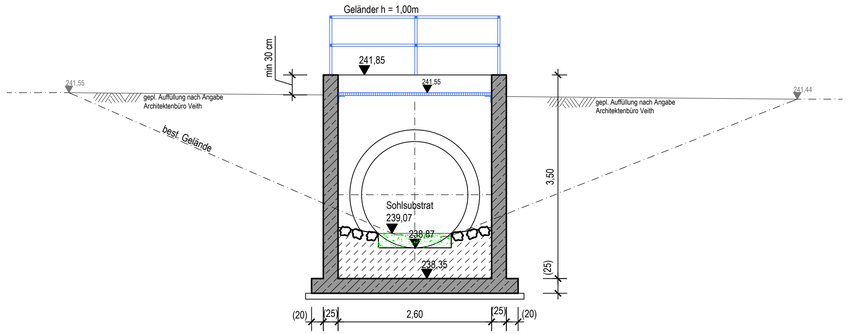

Grundriss (Draufsicht)

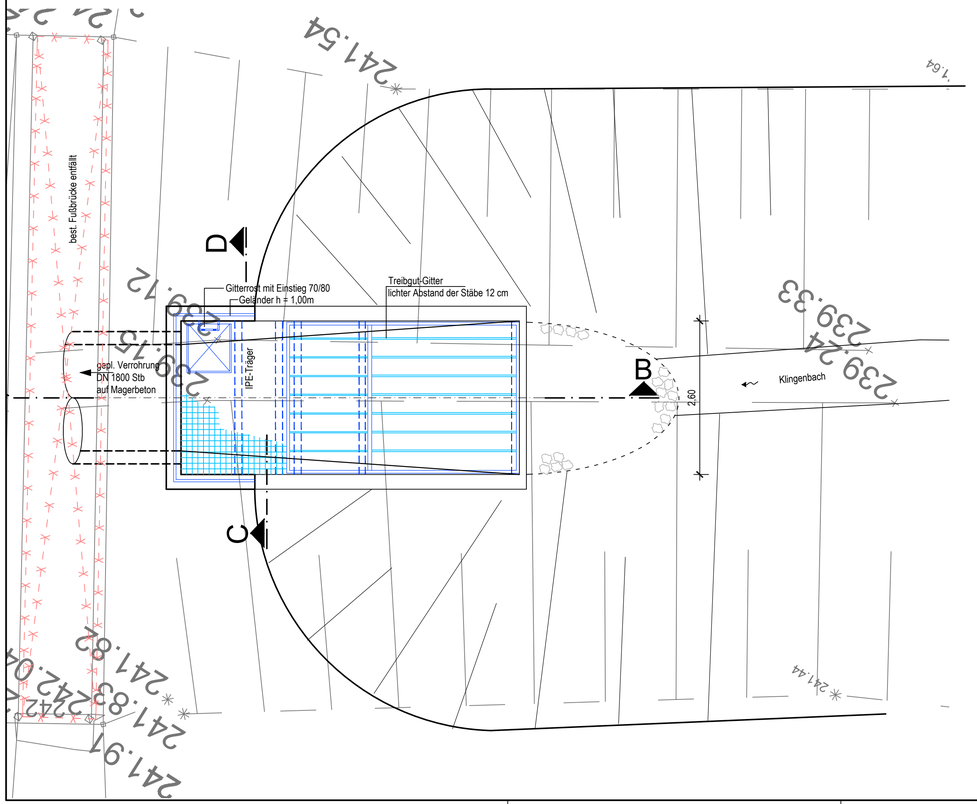

Schachtbauwerke

Schnitt E - F

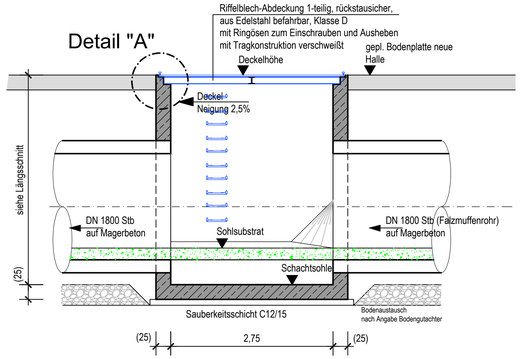

Schnitt G - H

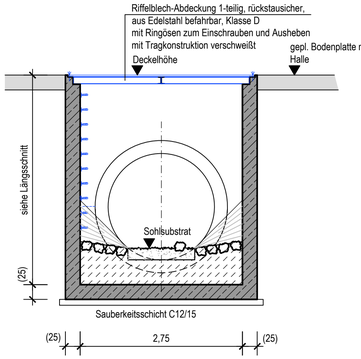

Grundriss

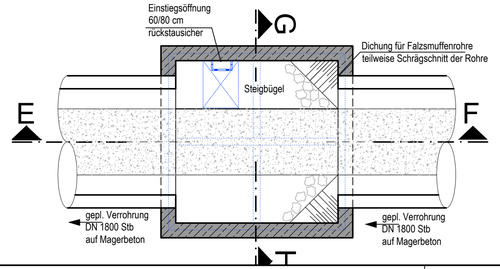

Schachtnummer	Deckelhöhe	Rohrsohlenhöhe	Schachtsohle
Kling 10	241,50	237,48	237,05
Kling 20	241,02	237,30	236,82
Kling 30	240,55	237,12	236,60

Zeichenerklärung

- gepl. Stahlbeton
- gepl. Installation / Maschinentechnik
- (45) geschätzte Bauwerksabmessung

Tragende Bauteile nach Angabe Statik

Detail "A" 1:10

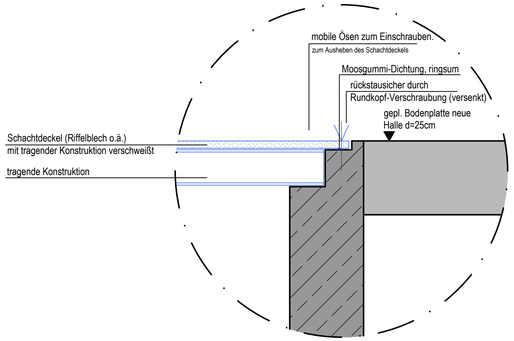

Achtung:

Bestehende Versorgungsleitungen:
Die Lage der best. Ver- und Entsorgungsleitungen sind vom Architekturbüro Veith übernommen worden.
Die Lage der best. Wasserleitung ist nicht bekannt

Nr.	Änderungen	geändert am Name	geprüft am Name

Vorhaben: Verrohrung und Überbauung des Klingenbachs zum Zweck des Neubaus einer Lagerhalle Klingenstraße 8, 97478 Knetzgau, Flur-Nr. 1777

Landkreis: Haßberge

Plan - Nr.: P03
Datei:
Anlage: 4
Plangröße:
Projekt:

Genehmigung

Maßstab: 1 : 50

Bauwerkspläne

	Datum:	Name:
entw.	07.2017	Barthel
gez.	07.2017	Radler
gepr.	07.2017	Barthel
geänd.		

Auftraggeber:
Fa. Koppitz Entsorgungs-GmbH
Klingenstraße 8
97478 Knetzgau

Entwurfsverfasser:
PROTERRA
Ingenieurbüro für Umweltplanungen und Datenbanken
Dipl.-Ing. (FH) Hugo Barthel * Oberm Stück 26 * 97478 Knetzgau-Zell
Telefon : 09529/95000-60

07. November 2017
(Datum) Dipl.-Ing. (FH) Hugo Barthel

(Datum) (Unterschrift)